GAUTSCHI GHF
Holz- & Fensterbau AG
www.ghf.ch mail@ghf.ch
St.Margrethen SG 071 747 64 60 / Laax GR 081 650 60 00

SCHWEIZER HOLZ
SWISS

Hebeschiebetüre Holz 185-78

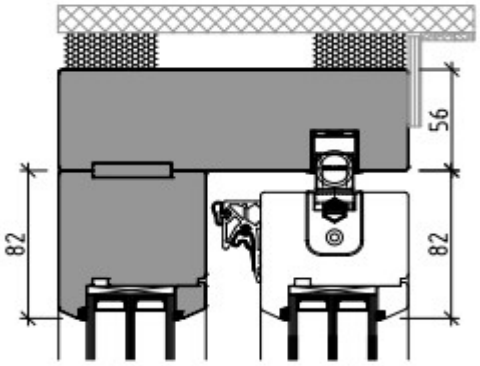

- **Thermisch** getrenntes Schwellensystem mit **flacher Laufschiene** «Barrierefreiheit».
- **Minimale Ansichtsbreite** von **rundumlaufend 82mm** Flügelbreiten
- **Flügel- und Festverglasung** mit **Isolierglaselementstärke 46mm = Ug 0.6W/m2K**
- **Mehrkammer-Dichtungsschiene**, welche im Durchgangsbereich den Schiebeflügel **dicht** abschliesst
- **verdeckt liegendes Stahlhakengetriebe** (RC2) mit flächenbündigen Schliessteile für «berührungsloses Schliessen» auf höchstem Qualitätsniveau von MACO/SFS

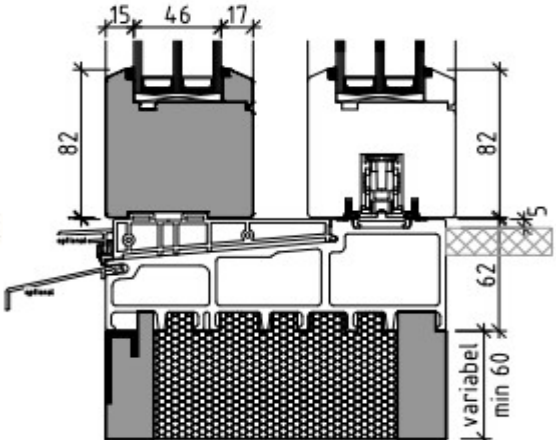

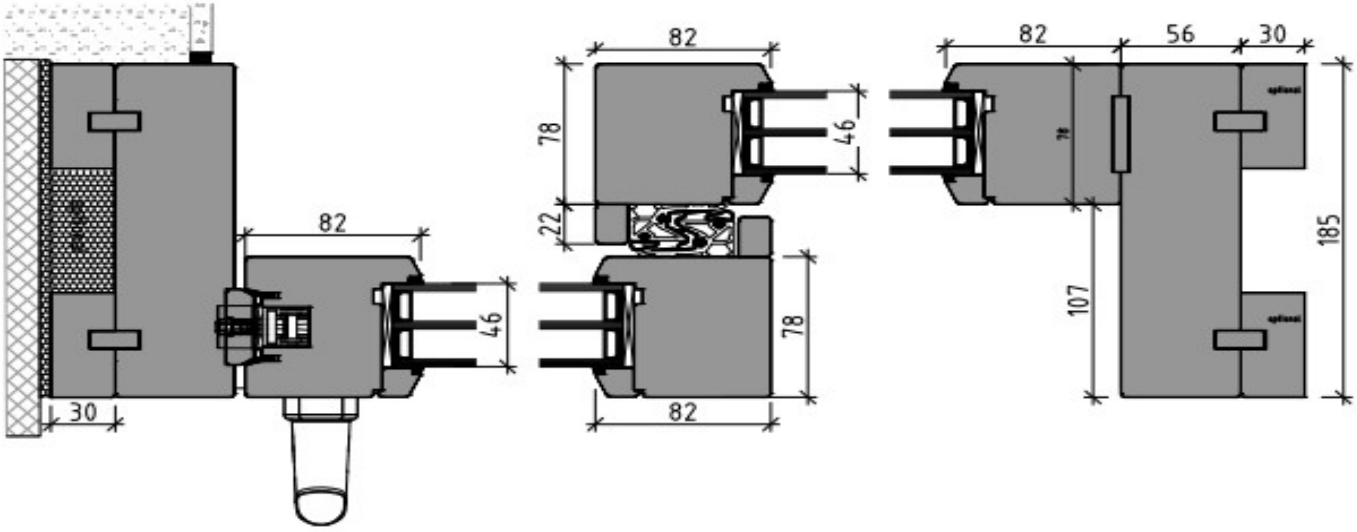

22.05.2025 / db